ZT47-WX

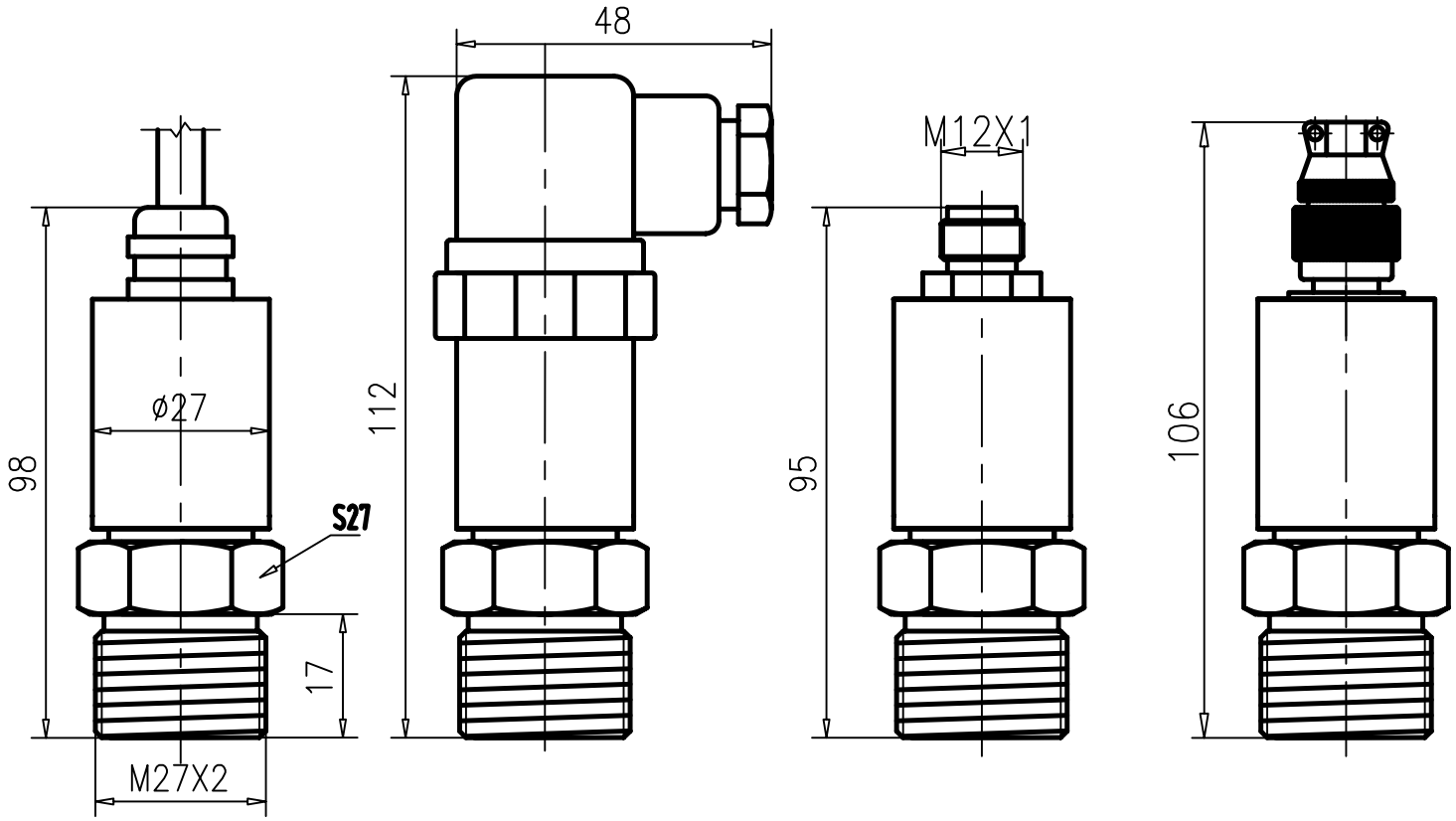

借通用件登记	
描　图	
校　描	
旧底图总号	
签　字	
日　期	

标记	处数	更改文件号	签字	日期

设计		标准化		图样标记	重量	比例
						ZT47-WX
审核						
工艺		日期		共　页	第　页	

湖南泽天传感科技有限公司

CYB23N卫生型外形

ZT47-WX